ދާއِمی ބަންދުކުރުން: MNU-CA-FM/2021/01 ތިންގެން ڏިއِۋުން ތަކެއް ހަވާކުރުން

1. ބަދަލުން:	ފިހާ ތިންގެންކުރެއްގެ ކައުސِ ބުންދުބަންދުވެ ބަންދުކުރެވިފައި ހުންނަ ބަދަލެއް ހަދައިދިން ބޭނުންވާނެ ބަދަލުތައް ހުންނަ ކަންކަން ڏިއِۋުން ތަކެއް ހަވާކުރުން.
2. ބަންދުކުރުމުގެ ބަންދުތައް	ބާރު ކުރެއްވުން ބޭނުން ކުރާނެ. 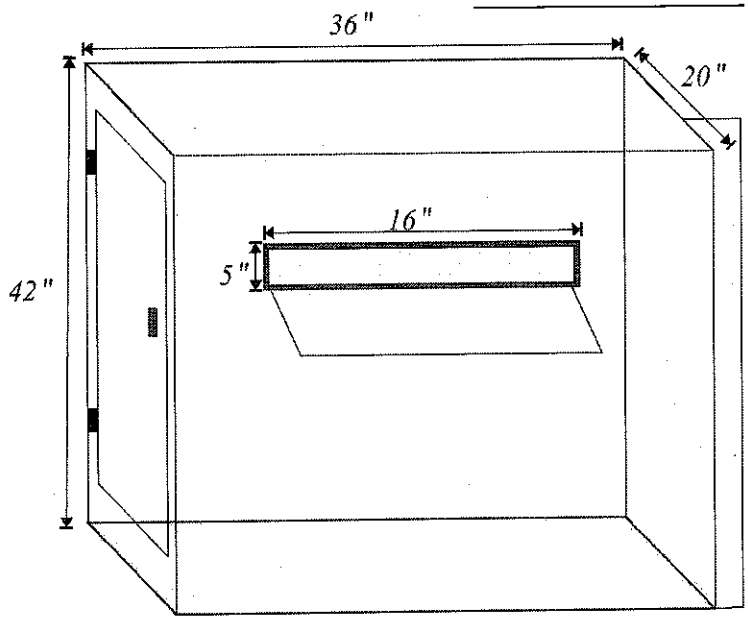 = ބަންދުކުރެވިފައި ހުންނަ ބާރުން ބާރުގައި ބާރުڅުން ބަދަލުކުރުން ފުރިހަމަ "16"×5" ގެ ބަދަލުން ބަދަލުކުރުން ބާއްވާ ބާރުڅުން ބަންދުކުރެވިފައި ހުންނަ "20"×36"×42" ގެ (ކުރެހުންތަކުން ކެނުން ކަމަށް) ކަމެއްކަން ބަދަލުވެ ހުންނަ ބަންދުތައް ބަދަލުކުރުން. = ކަމެއްގައި ހުންނަ ބާރُ ބަންދުކުރުން ފަދައިން ބާރُ ބަންދُ ކުރެވިގެންވާ. = ފُންކަން ބަދަލުކުރެވިފައި ހުންނަ ބަދَلُ ބަދَلُ ކُރُން ؤُنُمُ ؤُنُمُ ؤُنُمُ

	ؤُدُّهَرُنُ. = دَسَةُرُنَاهُ وِيرِسْتِهْ رُسْرَسْرُغُ رُسِ هُهُؤُسْ نَسْنَاةُهُسْرِ بِرِجِيَنُرُ. = نُاهَرُؤُسْرُغُ سَرُهُدَرِ ؤُسِ سِرُسْ هُسْرُسْءُ نُاهَرُدُ.
3. هَسْرُؤُسِ رِسُؤُهُ هُدُ ؤُبِرَرُنُاهَرُسْرُغُ نَاسْرُنَاسْ	• دِ دَسَةُرُنَاهَسْ رُسْرَرُنُ هَدَبِ رِدُرُدَهُدُ هَدُّهِ هَرِ هَنُاهِدُ هَدُ هَرِ چِ.هُسْ.چِ رِدَسْرَهِدُسْ (چِ . هُسْ. چِ هَسْ سَرِچِسْهِ نَسْرُوَهِؤُسْرَدَ) دُبِرُوَهِؤُ هَدَبَسْرُوُسْ. • نُاچُ سَهَسْرُدَهِ نُسْرُوُسِدُ هَرُهُدَسِدُ هَرِ سُهِنُسْرُوَهِوُسْ • دِ دَسَةُرُنَاهُ سِرُدُسْ دُهُهَرُهُهُ نُاچُ سَهَسْرُدَهِ چَرَسْرُؤُسْرُهُ. •
4. نُاچُ سَهَسْرُهُدُ رُسْرَرُدَسْرُغُ دِرُهُسْرُهُهُ	• نُاچُ سَهَسْرُهُدُ هِيرِدَهِ دِؤُ دِرُهُسْرُهُهُ رُسْرَرُدَسْرُؤُسْرُهُدُ. دِ دِرُهُسْرُهُهُ رَدَسْرُؤُ ؤُسْرُچُسَوُهُهُ هَدَهِ سْرُدَسْرُؤُسْرُهُدُ. • نُاسْرُؤُسِ، ؤُچُسْرَسِهِؤُ هَرِ ؤُنَاهُ هِسْرُهُسُهُهُ سْرُهُسْ هَدِهُهُ وَسْرُهُسْرُدُ دِهَرُؤُسِهُهُسْرَدَ نُاسْرُؤُسِدُ سَرِچِسْهِ نُاچِ. • چِ. هُسْ. چِ هَسْ سَرِچِسْهِ نُاسْرُوَهِؤُسْرَدَ سَرِچِسْهِ نُاچِ سْرُهُسْ چِسُؤُدَهِ سَرِچِسْهِ نُاسْرُوَهِؤُسْ هَسْرُدَهِؤُ رَدَسْرُؤُسْرُهُدُ. • نُاسِرُسْ دِرُهُسْ دَسَةُرُنَاهُهُ نُاسْرُوَهِؤُسْرَدَ دَسَةُرُنَاهُهُ نُاسْرُوَهِؤُ نَاؤُدُ دِرُهُسْ (دِسَرُهُدُسْ 10 دِرُهُسْ) • هَرُچِسِؤُ هَرُچِسْ نُاسُؤُ ؤُدُ
5. دَسَةُرُنَاهُسْ ؤُهِسْرُچُ ؤُرُهُسْ دُهُهُ	• دِ دَسَةُرُنَاهُهُ نُاسُرُدَسْ بَرُؤُدُنُاسُؤُسِ هَرُچِسُؤُ رُسِ، هُسْرُدُ هَدُ رُهُنُاسْ هَدِهِ هُسْرُدُنُاسُ دُهُهَرُهُهُدَهِ دِ دَسَةُرُنُاسُدَسْ هَدُ رُسْرَرُدُهُؤُوَهِؤُ وَسُؤُهُنُاسُ. • هَدَسْ: 100 ؤُهِسْرُچُ. • (هُسْرُدُ نُءَهَدُهُ رُسْرَرُدِوَسُؤُهُنُاسْ هُسْرُدُ دَمِ ؤُهِسْرُچُ) • هَرُچِسُؤُ : - ؤُهِسْرُچُ. • (دِ هَهَسْ ؤُنُاسُ دِسْرُدَسْ هَؤُسِ، ؤُهُؤُ دِهَ 2 هَرَسْ ؤُرُوَرُدُ هُسْرُدَهِ هُهُؤُسُ هَسْرُهُدَهِ دِرُوَسْ رِدُرُدَهُهُ سْرُوَهَ دَسَةُرُنَاهُهُ نُاسْرُوَهِؤُسْرَدَ هُرُؤُسُؤُهُنُاسْ ؤُسْرُوَهِؤُ دَسَةُرُنَاهُ وِيرِرَدُنُاهِرَدُدُ دِرُهُدُدُ دَهُهَكُسْ هَدَهِ. هَرُچِسُؤُ هَرُچِسْهُنُاسُ ؤُدُؤُهِرُنُاسُرُسْرُؤُ. دِرُؤُهُسْ ؤُنُاسُ ؤُرُؤُسِ سَهَسْرُهُ رَدَؤُ 10 دِرُهُدَسْرُؤُ.) • دُهُهَرُهُ - ؤُهِسْرُچُ. • (هُسْرُدُ نُاسْ دُهُهَرُهُهُ رُسْرَرُؤُ وَهَرَهَسْ هُسْرُدُ دِسَرَ ؤُهِسْرُچُ)
6. نُاچُ سَهَسْرُ ؤُهِدُ نُاسْرُسْ	• دِ نَاسْرُؤُسْرُدُ 4 دَسَرَ سَرُسْهَسْرُدَهِ رُسْرَرُدَسْرُ هُسْرُوَهِؤُ هُهُؤُسُ دِرُهُدُهُ رُسْرَرُؤُوَهِسْرُوَسْرَدَ نُاچُ سَهَسْرُ هَدَهِ سْرُدَسْرُؤُسْرُهُدُ. • دَسَةُرُنَاهُ سِرُسْرُؤُسْ دُهُهَرُهُهُ هَؤُسْرُ نُاسْرُوَهِسْرُؤُ نُاچُ سَهَسْرُهُهُ هَدَهِسْرُدَسْرُؤُسْرُهُدُ. • دِهُؤُسْرُدَهِ هَؤُسْرُنُاسْرُوَهِؤُ هُسِرُؤُهِ، دَءِءُ وَرُسْ دِچُ نُاچُ سَهَسْرُهُهُ هَدَهُهُ سْرُدَسْرُؤُسْرُهُدُ.

ؤُدُّهَرُنُ دُهُدُ هُسْرُوُسْرُسِ دُهُدُ دُهُدُ

7. ذريعة شرح:	• ڪُرِيمَرَهُ ڏَوَهِيمَرِ، هَمِ ٱسِرِوَمِسِچِ سَسْءَهَءَرِوَ هُسْتَوْمَوَسَاهُهُڏَمَرْ سَرَ ڪَرَمَوَسَرْ وَسَهُسَرْهُ بَرَوَوْسَرْدَرْ هُهُمَسْوَدُهُ سَرَمَسْهُدُ. • وَسَهُسَرْهُ بَرَوَوْسَرْ وَسَمَوَرْ ڪَمَوَسْ هُءَسِ هَمِ، وَسَهُسَرْهُ هُهُمَسْوَرْ مُرَوَسْهُ. • هُهُمَسْوَدُ ذُمْمَرَوَرْ وَسَهُسَرْهُ سْرِسِڏَسَرَ، ڪُرِيمَرَهُ ڏَوَهِيمَرِ هُهُڏَمَرْ ڤِمِرَوَسَرْ سَمَرَوَسْهُ. • ذُمْمَرَوَرْ وَسَهُسَرْهُ سْرِسِدِ 10 مُرَوَسْ وَمِهُوَ رِسَوَمْرْ هُهُمَسْوَرْ هُوَوَوْدُ هِسْوِهَوَسِچِ هَسْ وِرِءُسْرَوَهُ.
	• دِ وَسَهُسَرْهُ بَرَوَوْسَرْ وَسَمَوَهُ سَرَوَسِ ڪَمِهُمْ سِوِچْ وُمِرَرَ سَمَرَوَسْرَوَرْهُ.